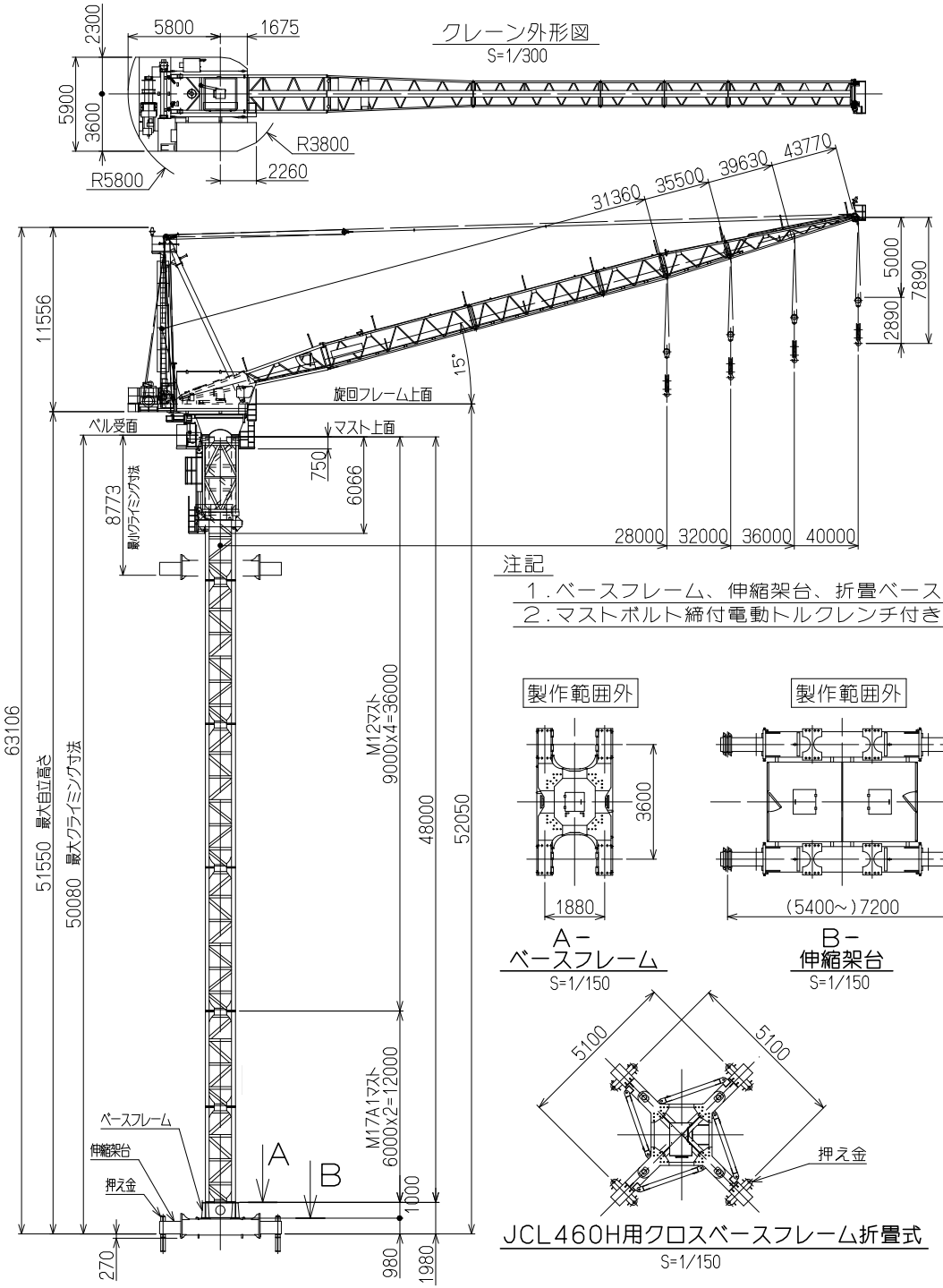

注記

1．ベースフレーム、伸縮架台、折畳ベースは製作範囲外です

2．マストボルト締付電動トルクレンチ付き

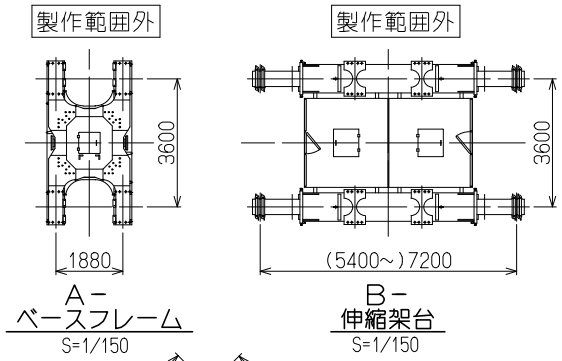

A－
ベースフレーム
S=1/150

B－
伸縮架台
S=1/150

JCL460H用クロスベースフレーム折畳式
S=1/150

●定格荷重曲線

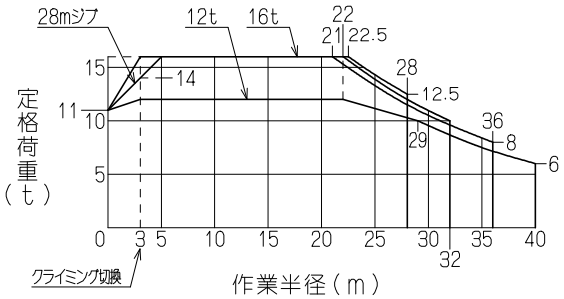

●仕様表

ジブ呼び			28m	32m	36m	40m
つり上げ荷重 (t)			16.7			12.7
最大揚程 (m)			260m	255m	250m	245m
最大設置高さ (m)			260m	250m	245m	235m
速度	起伏	m/s	0.29	0.34	0.40	0.38
		s	87	85	83	95
	巻上	ノッチ	1～5			
		荷重 (t)	16～12～2			
		速度 m/s	0.67～0.89～2.2			
		速度 m/min	40～53～130			
	旋回	rad/s	0.052～0.063			
		rpm	0.5～0.6			
電動機	巻上		130kW 4P 40%ED インバータ制御			
	起伏		22kW 4P 25%ED インバータ制御			
	旋回		11kW 4P 15%ED インバータ制御			
	昇降		25kW 6P 40%ED 油圧制御			
電源			400V 50Hz（440V 60Hz）			
昇降	方式		油圧クライミング方式			
	ストローク		1.5m			
安全装置			モーメントリミッタ 巻過防止装置 起伏制限装置 作業範囲制限装置			

62Z346430