CUSTOMER		
MDF.NO.	DATE	REASON OF REVISION
1	21.06.07	
2	24.05.23	

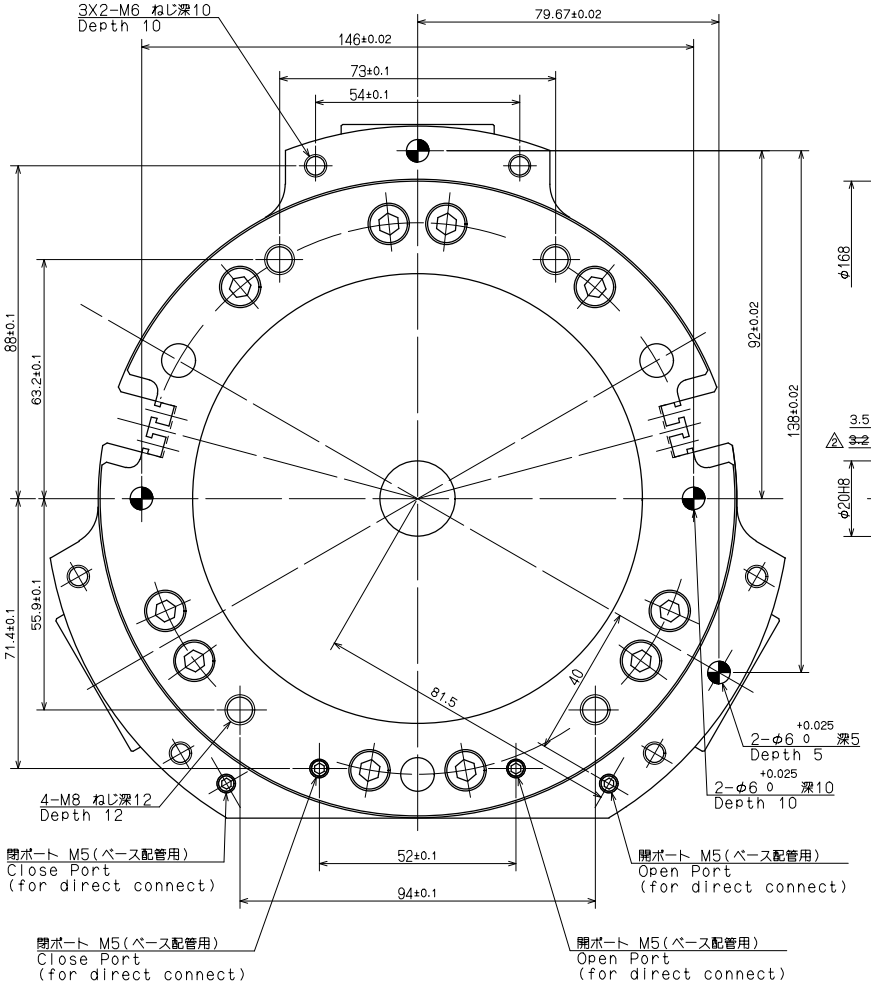

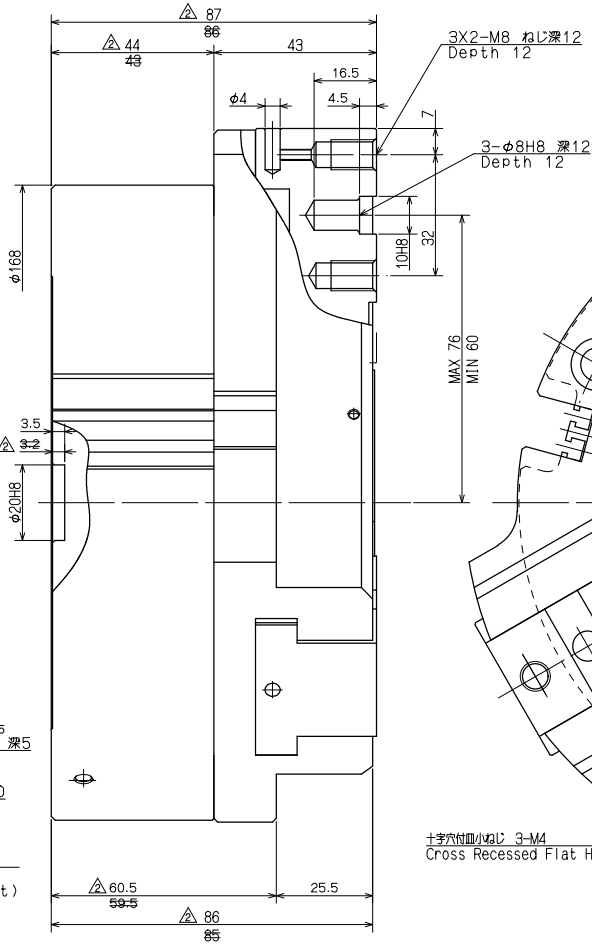

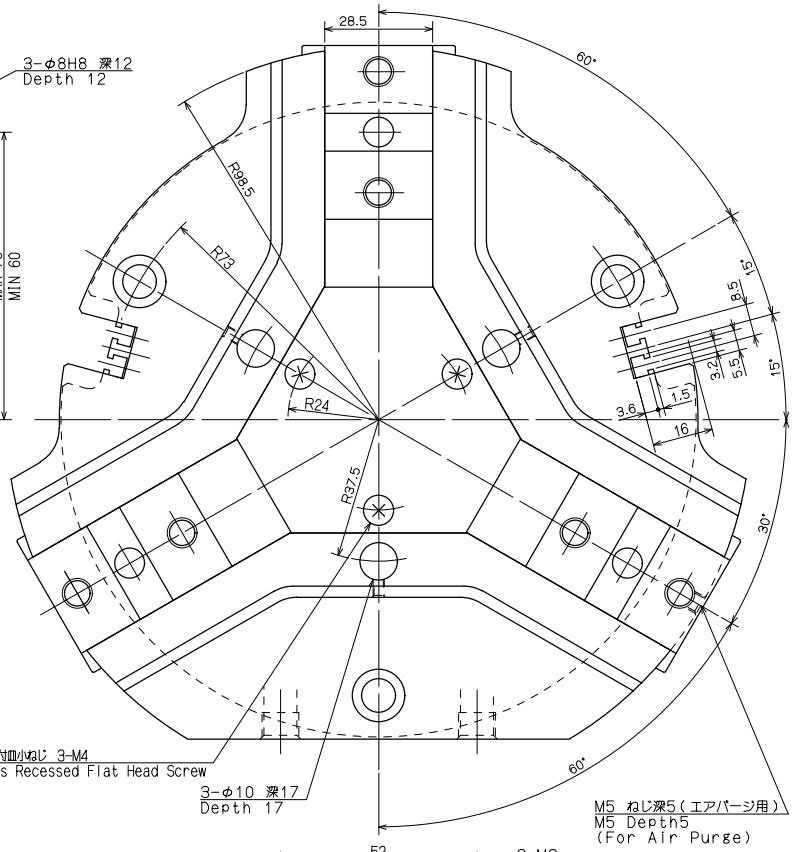

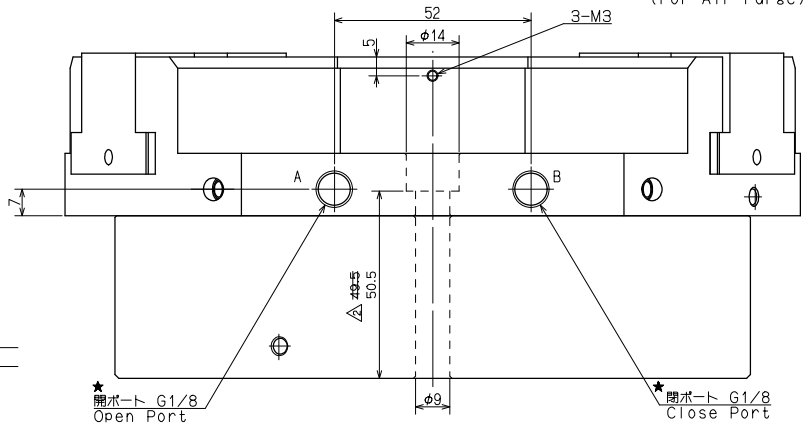

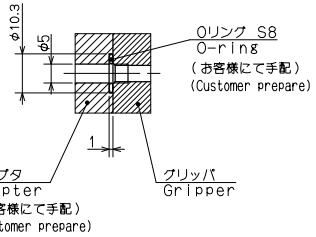

ベース配管詳細
Detail of direct connecting

図面に記入のない寸法の一般公差				表面アラサ	
寸法区分 mm	切削加工 穴明け加工	板金加工 製缶加工	鋳鉄品 鍛造品	記号	Rmax
1以上 4以下	±0.1	±0.3	±0.5	▽▽▽▽	0.8S
4を越え16〃	±0.2	±0.5	±0.7		
16 〃 63 〃	±0.3	±0.7	±0.9	▽▽▽	6.3S
63 〃 250 〃	±0.5	±1.2	±1.5		
250 〃 1000 〃	±0.8	±2.0	±2.5	▽▽	25 S
1000 〃 2000 〃	±1.0	±2.5	±3.5		
2000 〃 5000 〃	±1.5	±3.5	±5.0	▽	100S

形状・位置の精度の種類と記号					
種類	記号		種類		記号
形状	真直度	—	向位置	平行度	//
	平面度	▱		直角度	⊥
	真円度	○		傾斜度	∠
	円筒度	⌭		位置度	⌖
	線輪郭	⌒		円周振れ	◎
	面輪郭	⌓		対称度	⌯
振れ		↗		基準線・面	▲

SPECIFICATIONS 仕様		
JAW STROKE (IN DIA) ジョーストローク(直径で)		32 mm
REPEAT ACCURACY 繰り返し精度		±0.01 mm
GRIPPING FORCE 把握力	AIR PRESSURE エア圧力 0.6 MPa (6kgf/cm²)	JAW CLOSE 6400 N (652.6kgf)
		JAW OPEN 6900 N (703.6kgf)
MAX AIR PERMISSIBLE PRESS 最高使用エア圧力		0.8 MPa (8kgf/cm²)
MIN PERMISSIBLE PRESS 最低使用エア圧力		0.2 MPa (2kgf/cm²)
CYLINDER INNER VOLUME(ROUND TRIP) シリンダ内容積(往復)		506.0 cm³
AMBIENT TEMPERATURE 周囲温度		5~60 ℃
IEC WATERPROOF GRADE 防水保護等級		IP54
MASS 質量		4.53 kg

注記

1. 納入時、★印のポート以外は塞がれています。
2.

NOTES

1. Other than ★ marked ports, all ports are sealed by set screws at shipping.
2.

CAREER			SCALE 1:1	TYPE NTS317	WEIGHT kg
MANAGER	CHIEF	DRAWN BY 山根 Tony	3RD ANGLE	NAME ハンド HAND NTS317 ガイケイ NTS317 OUTSIDE VIEW	
Kitagawa Corporation		DATE 21.05.28		DRW NO. 61G 29 1727	2