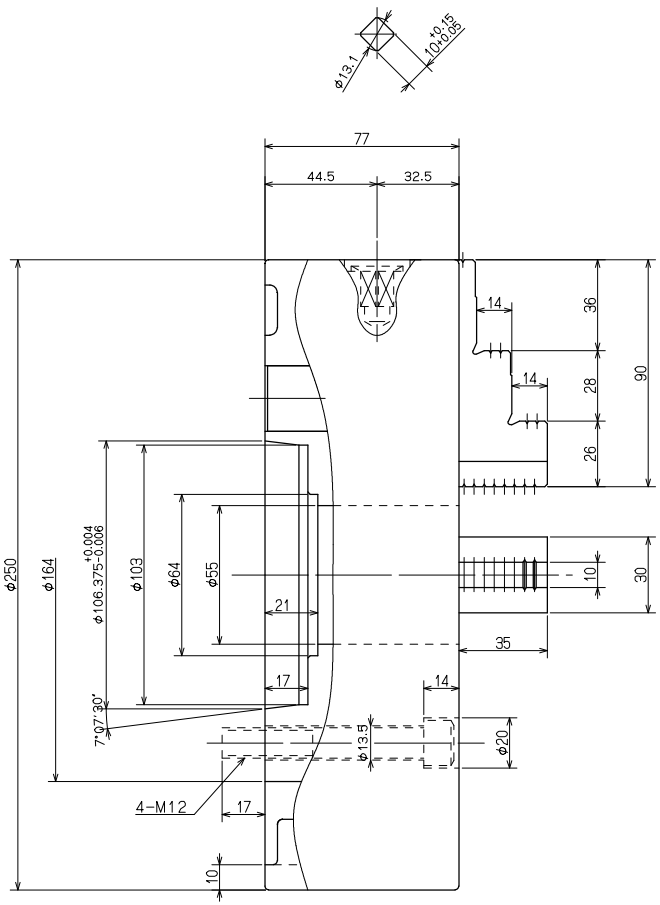

断面A－O－B
SEC.A-O-B

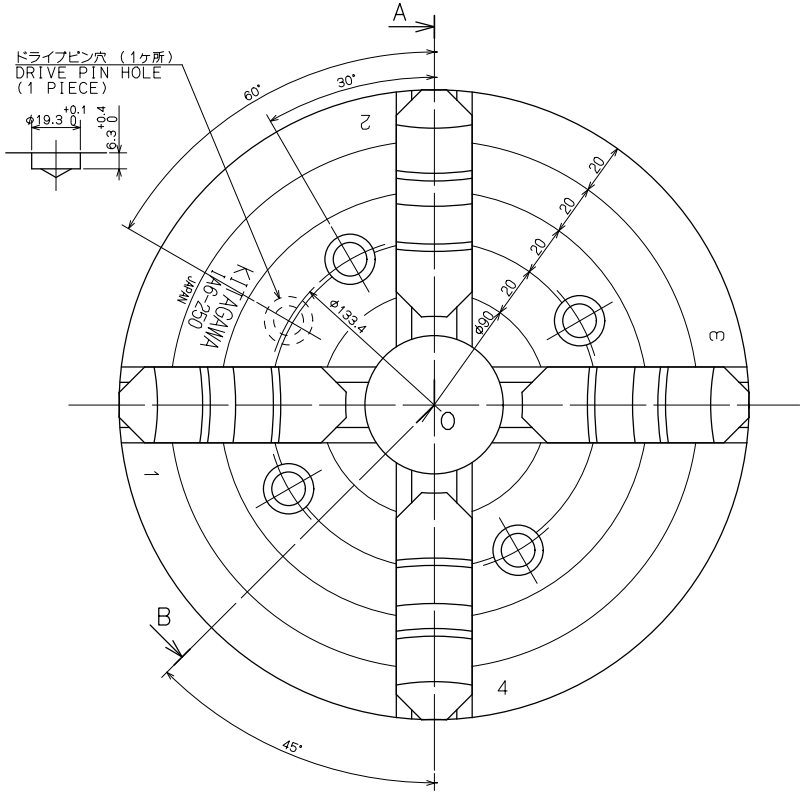

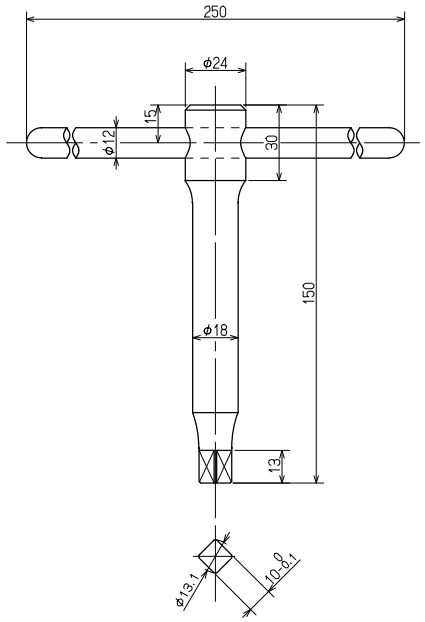

SPECIFICATIONS 仕様	
MAX.PERMISSIBLE HANDLE TORQUE 許容最大ハンドルトルク	118 N·m (12 kgf·m)
MAX STATIC GRIPPING FORCE (GRIPPING FORCE PER JAW) 最大静的把握力（ジョー1ケの締付力）	15 kN (1530 kgf)
MAX PERMISSIBLE SPEED 許容最高回転速度	3000 min⁻¹
MASS 質量	24.2 kg
MOMENT OF INERTIA 慣性モーメント	0.188 kg·m²

○上記仕様は許容最大ハンドルトルク時の場合
ABOVE SPECS: AT MAX. HANDLE TORQUE.

注記

1. バランスは本体外周にて5g以内を目標とする
2. チャック取付ボルトは、ミリネジを付属していますので旋盤に合わせて使用して下さい。

NOTE

1. BALANCE SHOULD BE WITHIN 5g AT THE PERIPHERY OF THE BODY.
2. SINCE THE CHUCK MOUNTING BOLTS ATTACHED ARE METRIC SCREWS THEY SHOULD BE USED ACCORDING TO LATHE.

CAREER			SCALE 2:3	TYPE	IA6-250-0 WEIGHT kg
MANAGER	CHIEF	DRAWN BY	3RD ANGLE	NAME	四爪単動チャック 250 4-JAW INDEPENDENT CHUCK 250 IA6-250-0 ガイケイ IA6-250-0 OUTSIDE VIEW
Kitagawa Corporation		DATE		DRW NO.	61T 29 6067 0