REV. NO.	DATE	REASON OF REVISION	REVISER	QUANTITY
1	2005/03/07			
2	2010/02/24			
3	2013/10/07			
4	2025/08/27		明野	11

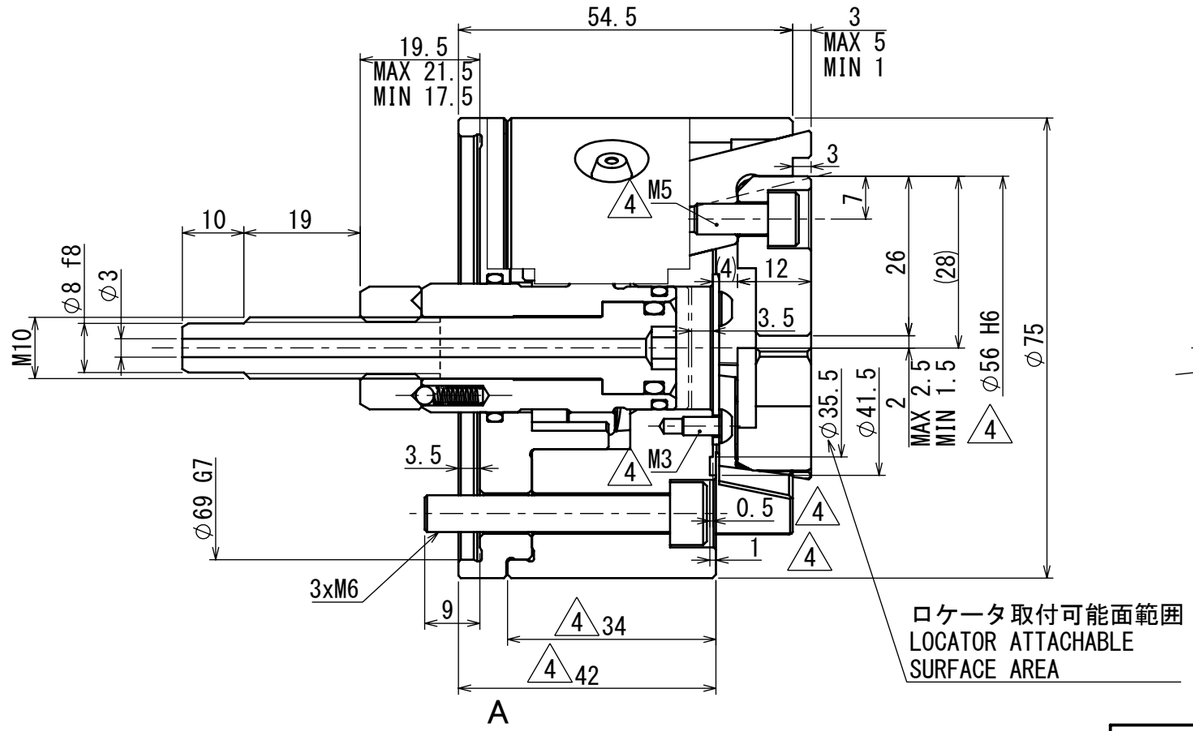

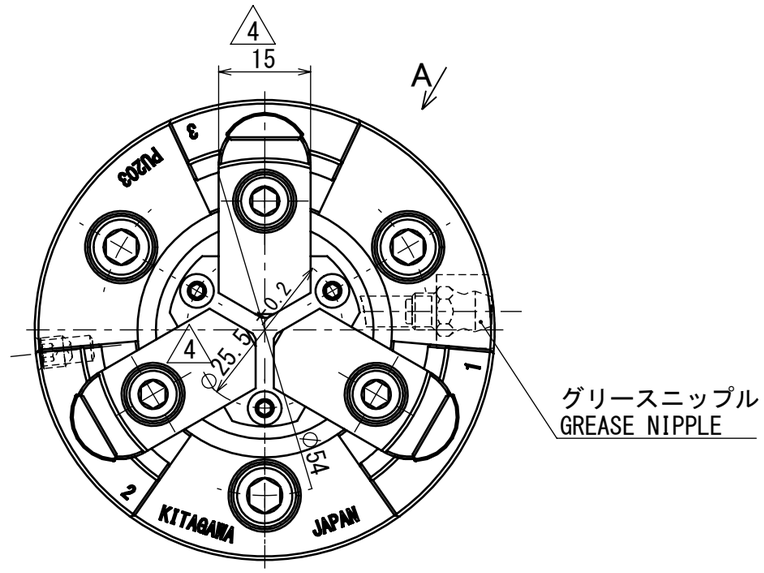

SPECIFICATIONS 仕様	
PLUNGER STROKE プランジャストローク	4 mm
JAW STROKE (IN DIA) ジョーストローク（直径で）	2 mm
MAX PERMISSIBLE INPUT FORCE 許容最大入力	5.8 kN
MAX STATIC GRIPPING FORCE 最大静的把握力	16.7 kN
MAX PERMISSIBLE SPEED 許容最高回転速度	10000 min^{-1}
MASS 質量	1.5 kg
MOMENT OF INERTIA 慣性モーメント	0.0012 kg・m^2
OPERATING CYLINDER 使用シリンダ	YG-329A △4 ~~YG-329~~
MAX PERMISSIBLE OIL PRESS 許容最大油圧力	1.7 MPa △4 ~~1.63~~

上記仕様は標準ソフトジョー付で許容最大入力の場合
ABOVE SPECS : WITH STD. SOFT BLANK TOP JAW AT MAX PERMISSIBLE INPUT FORCE.

要注意

1. チャックへの給油は北川が指定するグリスを使用して下さい。
2. 給油期間は使用条件に合わせて短縮して下さい。

NOTICE

1. LUBRICATE THE CHUCK WITH GREASE GUN USING LUBRICATION GREASE SPECIFIED BY KITAGAWA.
2. PERIOD OF LUBRICATION SHOULD BE SHORTENED IN ACCORDANCE WITH THE APPLICATION OF COOLANT ETC.

CAREER			SCALE 1:1	TYPE	PU203
				NAME	PULL LOCK 3
APPROVAL	INSPECTION	DRW 3D 石原	3RD ANGLE		PU203 OUTSIDE VIEW
Kitagawa Corporation		DATE 2003/11/17		DRW NO.	61P371514 △4 1/1 P