REV. NO.	DATE	REASON OF REVISION	REVISER	QUANTITY
1	2003/03/07			
2	2008/08/06		河北	1
3	2010/02/17		河北	1
4	2017/11/17		西村	1
5	2025/01/30		森脇	2

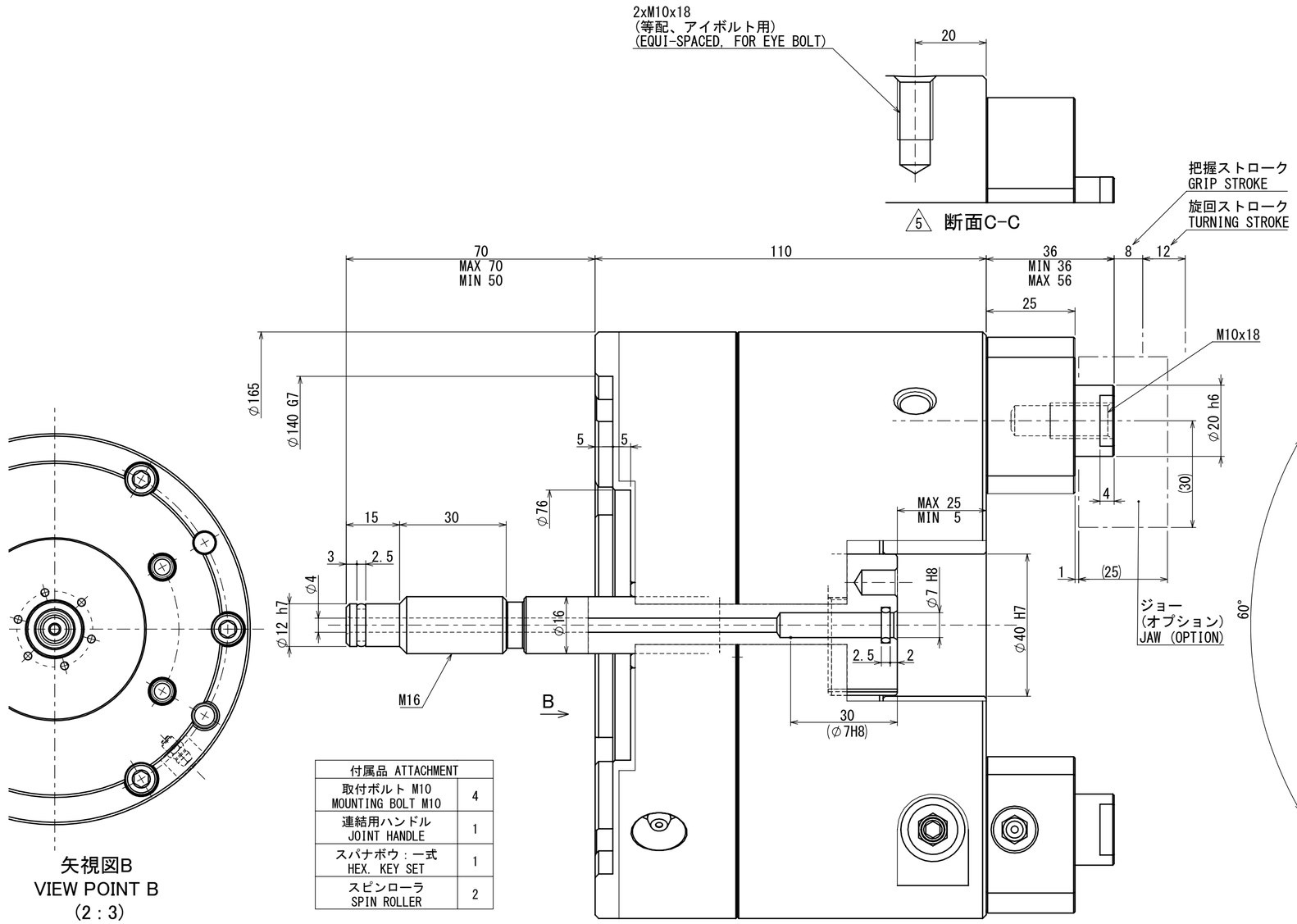

矢視図B
VIEW POINT B
(2 : 3)

付属品 ATTACHMENT	
取付ボルト M10 MOUNTING BOLT M10	4
連結用ハンドル JOINT HANDLE	1
スパナボウ : 一式 HEX. KEY SET	1
スピンローラ SPIN ROLLER	2

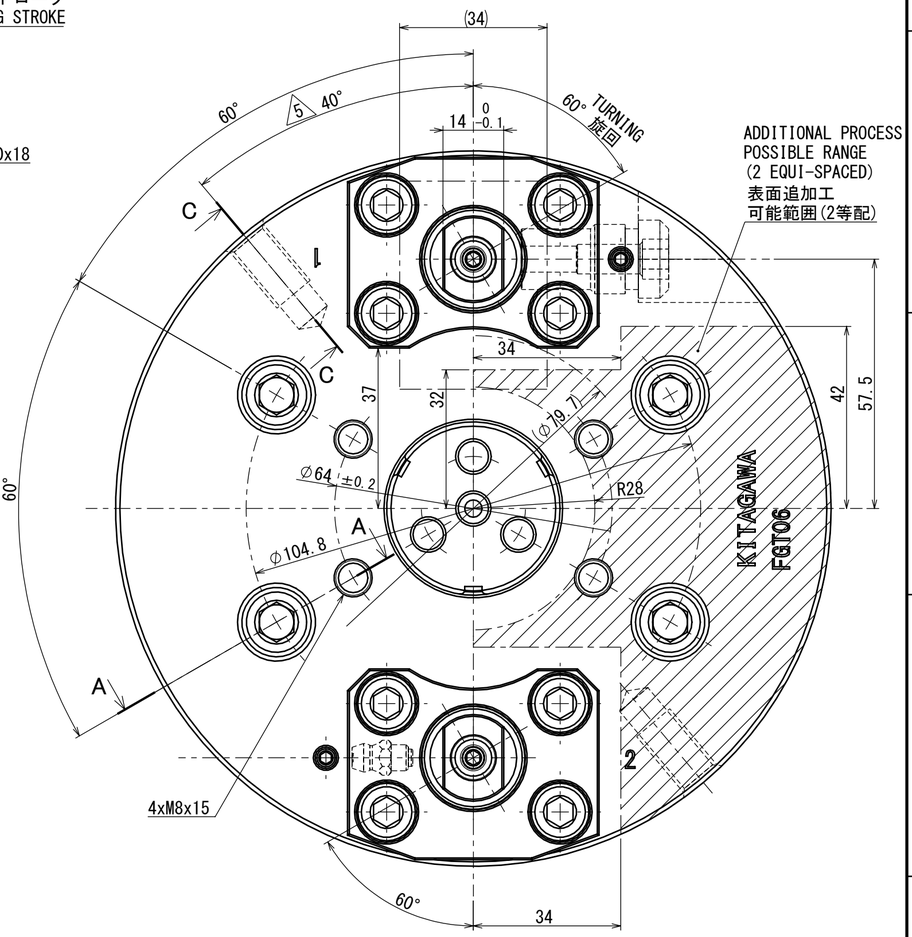

仕様 SPECIFICATIONS	
ジョーストローク JAW STROKE	20 mm
ジョー1個の把握力 GRIPPING FORCE PER SINGLE JAW	2.5 kN
許容最大入力 MAX. PERMISSIBLE INPUT FORCE	6 kN
許容最高回転速度 MAX. PERMISSIBLE SPEED	4000 min^{-1}
質量 MASS	11 kg
慣性モーメント MOMENT OF INERTIA	0.045 kg・m^2
使用シリンダ OPERATING CYLINDER	Y1020R / RE
許容最高油圧力 MAX. PERMISSIBLE OIL PRESSURE	1.0 MPa

4 ~~Y1020R~~

- ジョー1個の締付力、許容最大入力は、ジョー長さがシャフト中心より30mmまでの場合
- 許容最高回転速度は、標準ジョー(オプション)取付の場合
- GRIPPING FORCE PER SINGLE JAW AND MAX. PERMISSIBLE INPUT FORCE ARE VALUES WHEN JAW LENGTH IS EQUAL TO OR LESS THAN 30mm.
- MAX. PERMISSIBLE SPEED IS A VALUE WHEN STANDARD JAW (OPTION) IS USED.

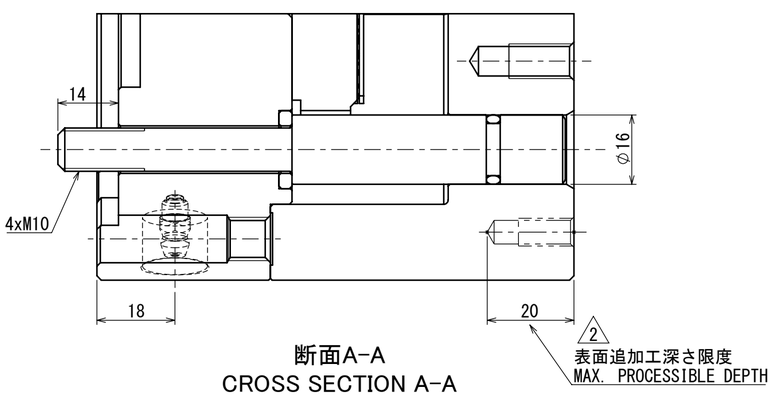

断面A-A
CROSS SECTION A-A

要注意 3 ~~北川チャック専用グリス又はモリコートEPグリス(ダウコーニング株)~~

1. チャックへの給油は、CHUCK GREASE PRO を使用ください。
2. 給油期間は使用条件に合わせて短縮してください。

NOTICE

1. USE "CHUCK GREASE PRO" FOR LUBRICATION TO THE CHUCK.
2. INCREASE THE FREQUENCY OF LUBRICATION ACCORDING TO THE USAGE CONDITIONS.

CAREER	61P2435890		SCALE	TYPE	FGT06
			1:1	NAME	FINGER CHUCK 6
APPROVAL	INSPECTION	DRW 3D 藤井	3RD ANGLE		FGT06 OUTSIDE VIEW 1 ~~FGT06-01~~
Kitagawa Corporation		DATE 02.12.19		DRW NO.	61P243758 5 1/1 P