REV. NO.	DATE	REASON OF REVISION	REVISER	QUANTITY
1	1993/09/08			1
2	2006/09/02			1
3	2010/02/24			1
4	2013/10/07			1
5	2017/10/07			1
6	2025/01/21		石橋	1

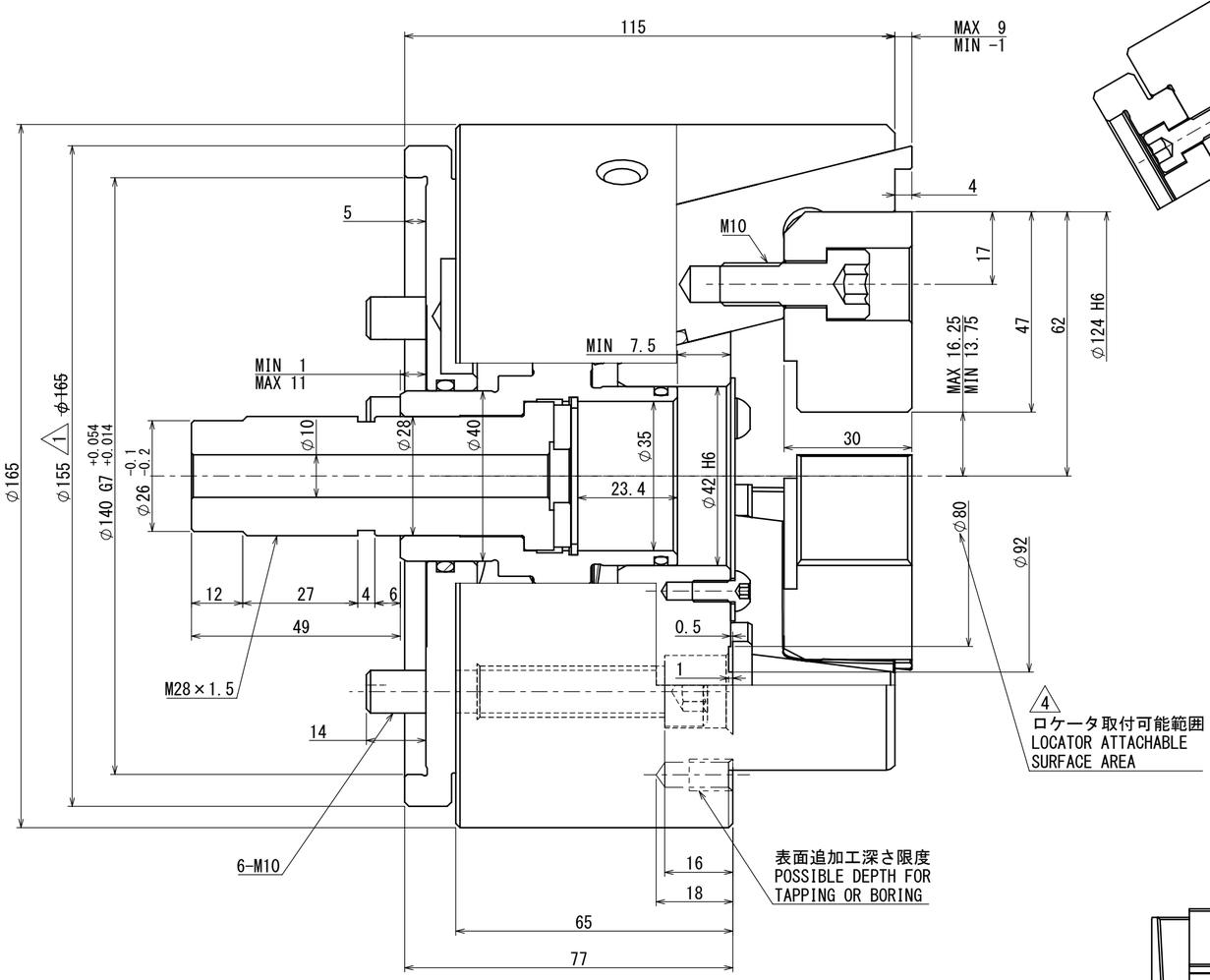

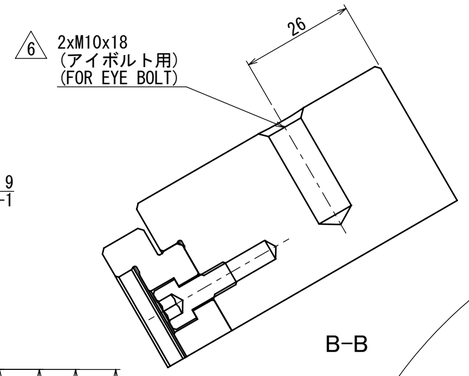

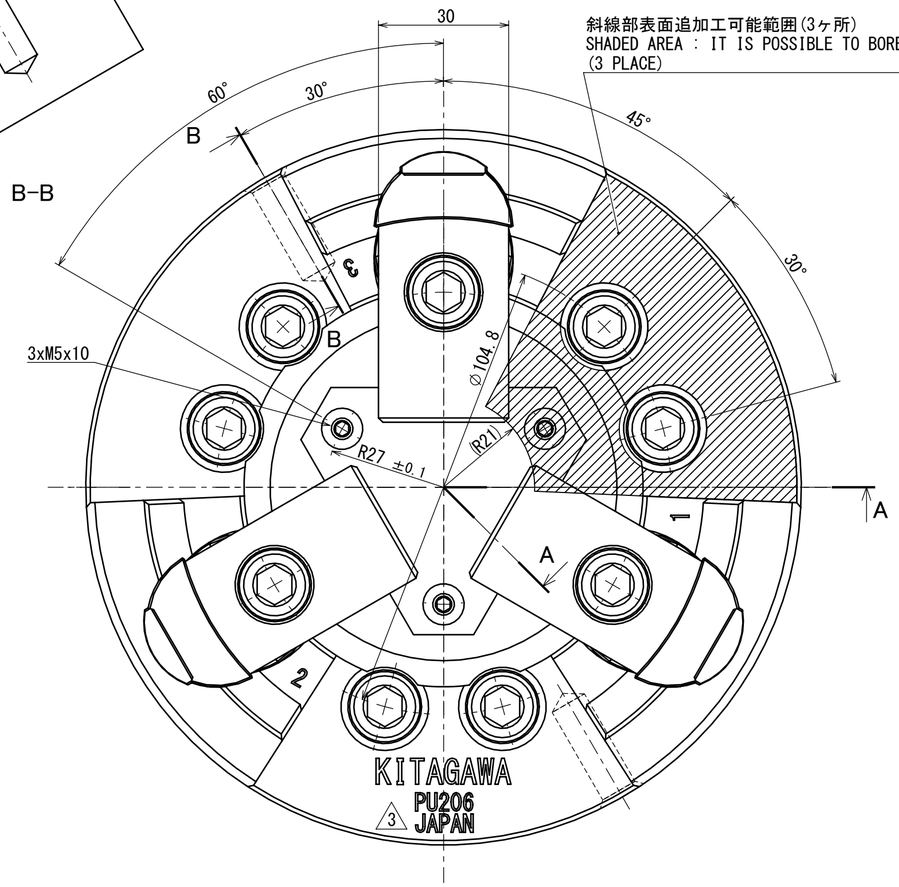

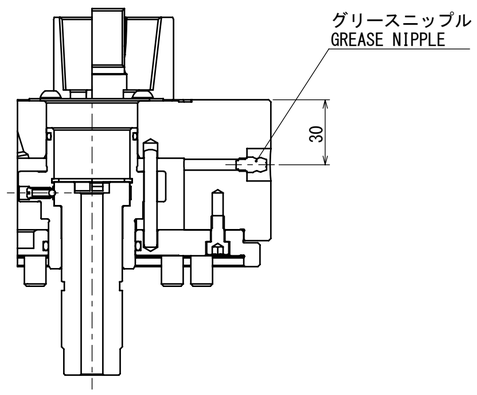

A-A (1 : 2)

仕様 SPECIFICATIONS

外径把握 EXTERNAL GRIPPING	
プランジャストローク PLUNGER STROKE	10 mm
ジョーストローク (直径で) JAW STROKE (IN DIAMETER)	5 mm
許容最大入力 MAX. PERMISSIBLE INPUT FORCE	18.0 kN
最大静的把握力 MAX. STATIC GRIPPING FORCE	58 kN
最高回転速度 MAX. PERMISSIBLE SPEED	7000 min^{-1}
質量 MASS	14.1 kg
2 慣性モーメント MOMENT OF INERTIA ~~GD^2~~	0.050 kg・m^2 ~~1.9N・m^2 (0.2kgf・m^2)~~
使用シリンダ OPERATING CYLINDER	Y1020R/RE 5 ~~Y1020R~~
許容最大油圧力 MAX. PERMISSIBLE OIL PRESSURE	2.55 MPa

要注意

1. チャックへの給油は北川が指定するグリスを使用してください。
2. 給油期間は使用条件に合わせて短縮してください

NOTICE

1. LUBRICATE THE CHUCK WITH GREASE GUN USING LUBRICATION GREASE SPECIFIED BY KITAGAWA.
2. PERIOD OF LUBRICATION SHOULD BE SHORTENED IN ACCORDANCE WITH THE APPLICATION OF COOLANT ETC.

CAREER	61P2246124		SCALE 1:1	TYPE	PU206
				NAME	PULL LOCK 6
APPROVAL	INSPECTION	DRW 石橋 / 3D 石橋	3RD ANGLE		PU206 OUTSIDE VIEW
Kitagawa Corporation		DATE 2025/01/22		DRW NO.	61P225986 6 1/1 P