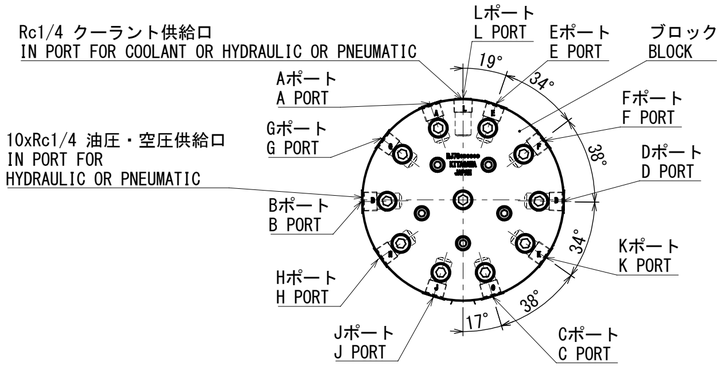

ジグ用配管接続位置詳細（1：3）

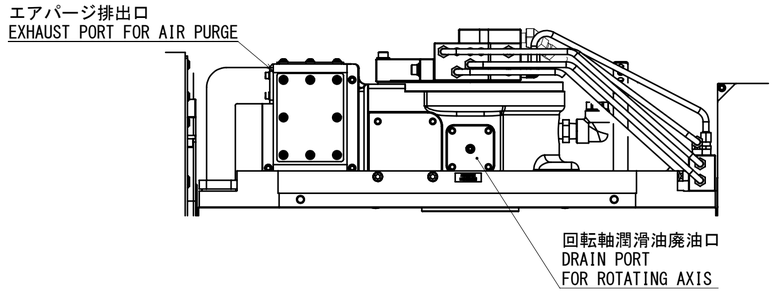

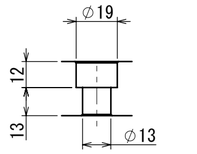

クランプ部詳細(12か所)
DETAIL OF CLAMP HOLE
(12PLACES)
(1：2)

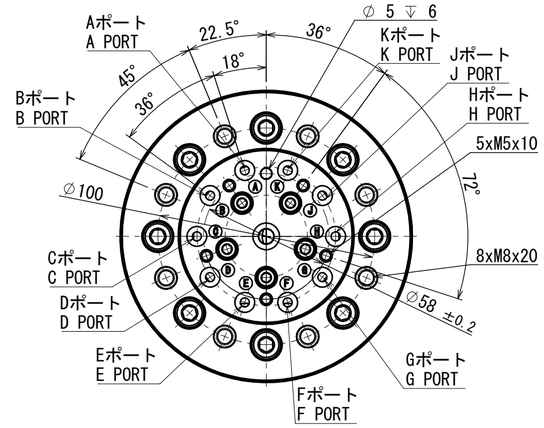

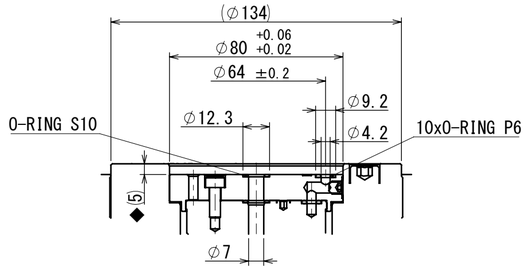

テーブル面詳細
DETAIL OF TABLE
(1：2)

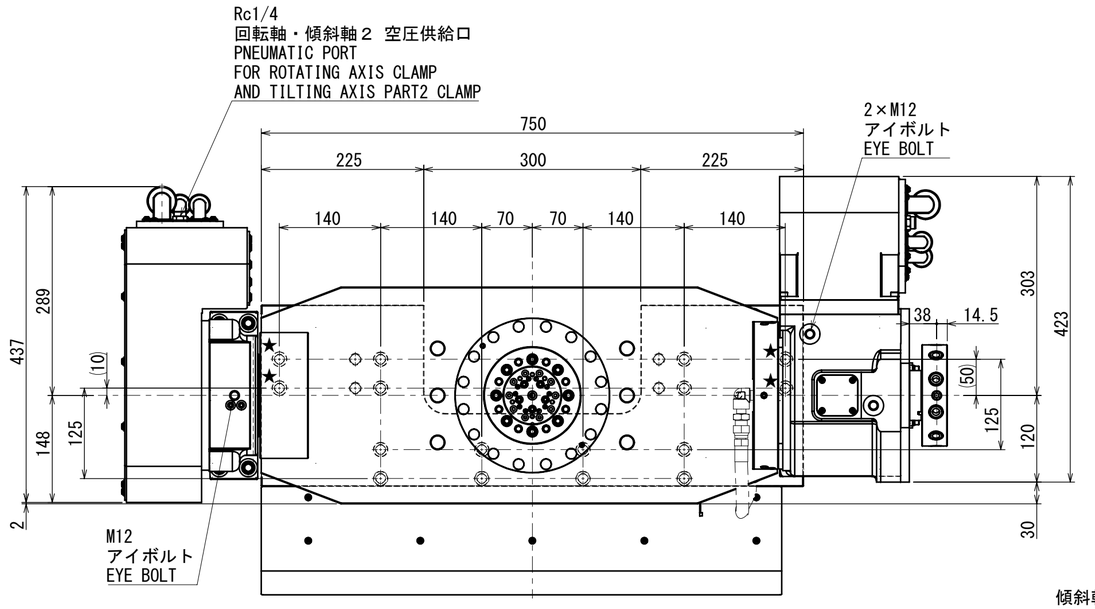

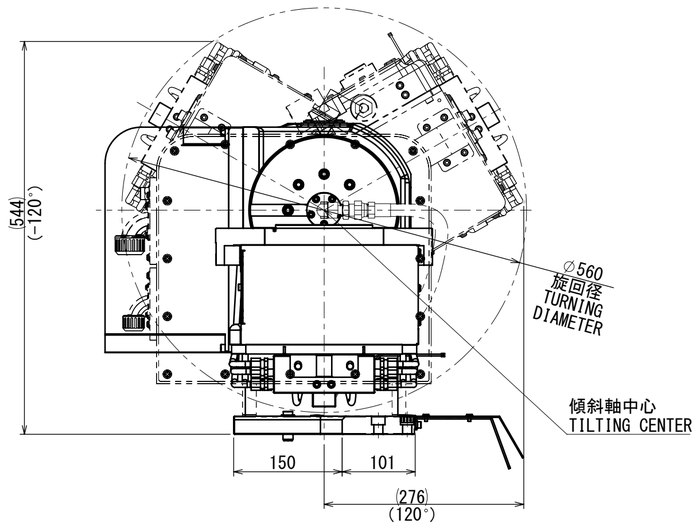

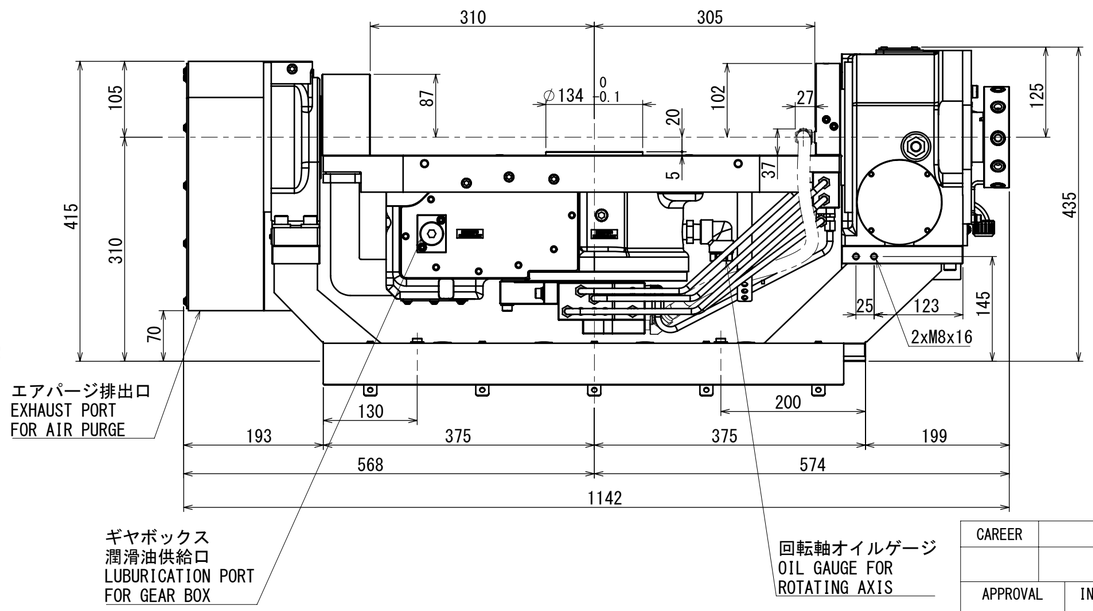

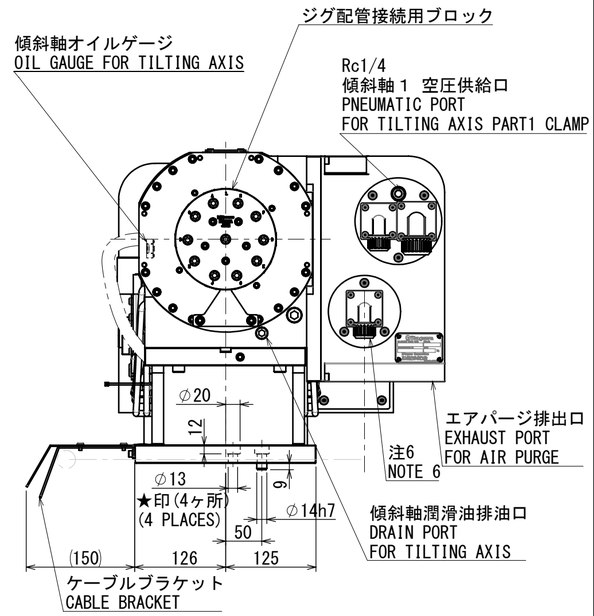

CAREER		SCALE 1:6	TYPE: RKT600FK
			NAME: NC ROTARY TABLE RKT600FK OUTSIDE VIEW ガイケイ
APPROVAL	INSPECTION	DRW 3D	3RD ANGLE
Kitagawa Corporation		DATE	DRW NO. 61E298623 1 1/1 P