1.9. 部品表

消耗品を含むすべての部品は当社が納入した純正品を使用してください。

純正品でない部品を使用した際に生じた人身事故、死亡、損害、損失についての責任は負いかねます。

表 1　標準納入範囲

No.	部品名称	個数	No.	部品名称	個数
1	ボデー	1	8	グリップ付きハードジョー ※1 61M856676	2
2	マスタジョー　L （左ねじ）	1			
3	マスタジョー　R （右ねじ）	1	9	ストリッパボルト	2
4	スピンドル	1	10	ジョー取付ボルト (ミスミ製 GMSB10-10) ※1	4
5	アジャスティングナット	1	11	トルクス穴付皿ボルト M3×8	4
6	スピンドルホルダ	1	12	六角穴付ボタンボルト M6×10	1
7	カバー	1	13	六角穴付止めねじ	1

※1： 消耗品

※2：[3]と[5]及び[4]と[13]は接着済み

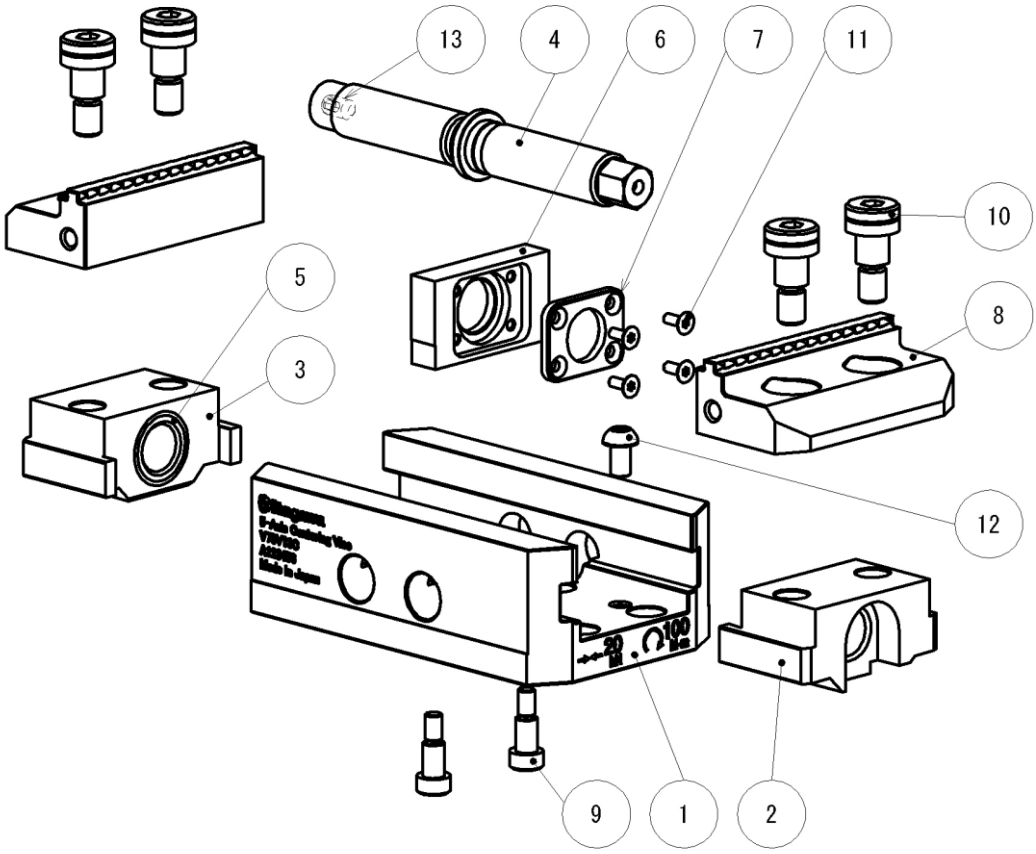

図 3　標準納入範囲