５－５. ロケータや治具の取付

・ チャックボデー表面にロケータや治具を取り付ける場合は、図 12 に示す追加工範囲内に穴明けを行ってください。

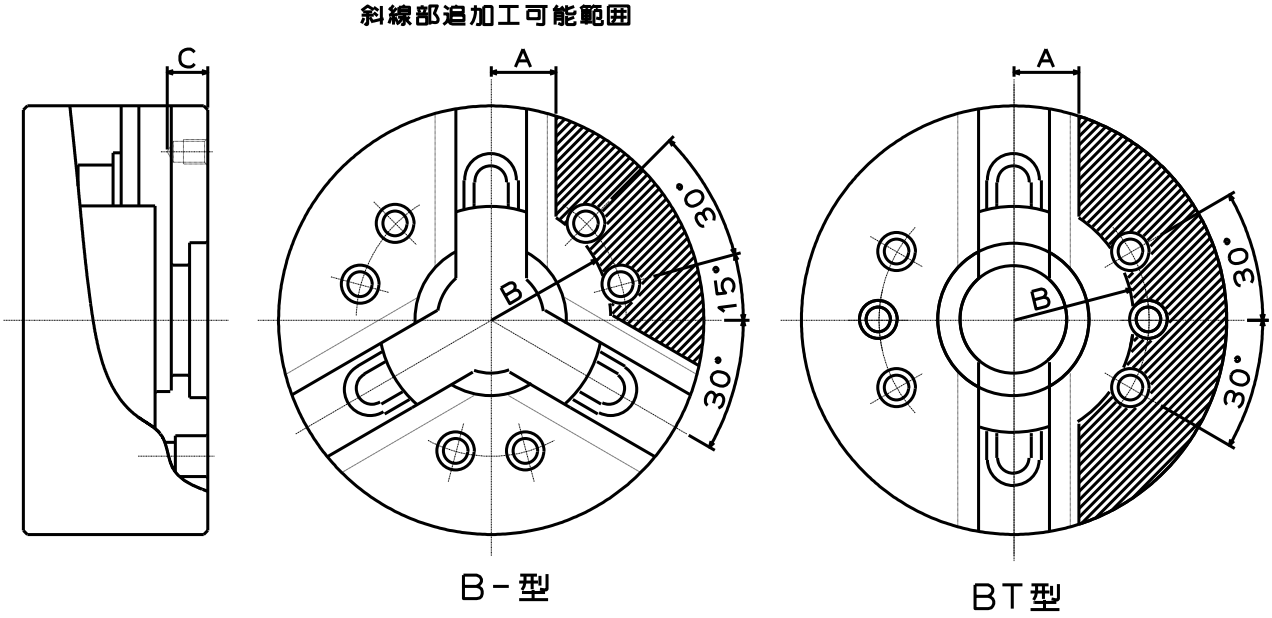

図 12

表 5

形式	A (mm)	B (mm)	C (mm)
B-15	51	107	30 以下
BT15	51	107	30 以下
B-18	53	107	30 以下
B-21	53	135	30 以下
B-24	53	150	30 以下
B-28	53	165	30 以下

A、B：追加工不可寸法　C：加工可能深さ

⚠危　険

- **許可された範囲以外のチャックの改造をしてはならない。チャックが破損するだけでなく、チャックや工作物が飛散する恐れがあり、危険。**
- **ロケータまたは治具には遠心力による飛散防止対策（ドゥエルピン等）を施し、十分な強度のボルトで取り付けること。ロケータや治具が飛散する恐れがあり、危険。**