本図は概念図です。強度、動力等検討後、形状、寸法等の変更が有ります。
マスト高さ96m（フック高さ150m）時は、追加で10もウエイト×4個が必要です。

MF	納入先		
	改訂番号	日付	改訂理由
	1	19.12.24	電動機容量変更他　甲斐

国内用（JAPAN）
強風（W）：55m/s
水平力：0.2G

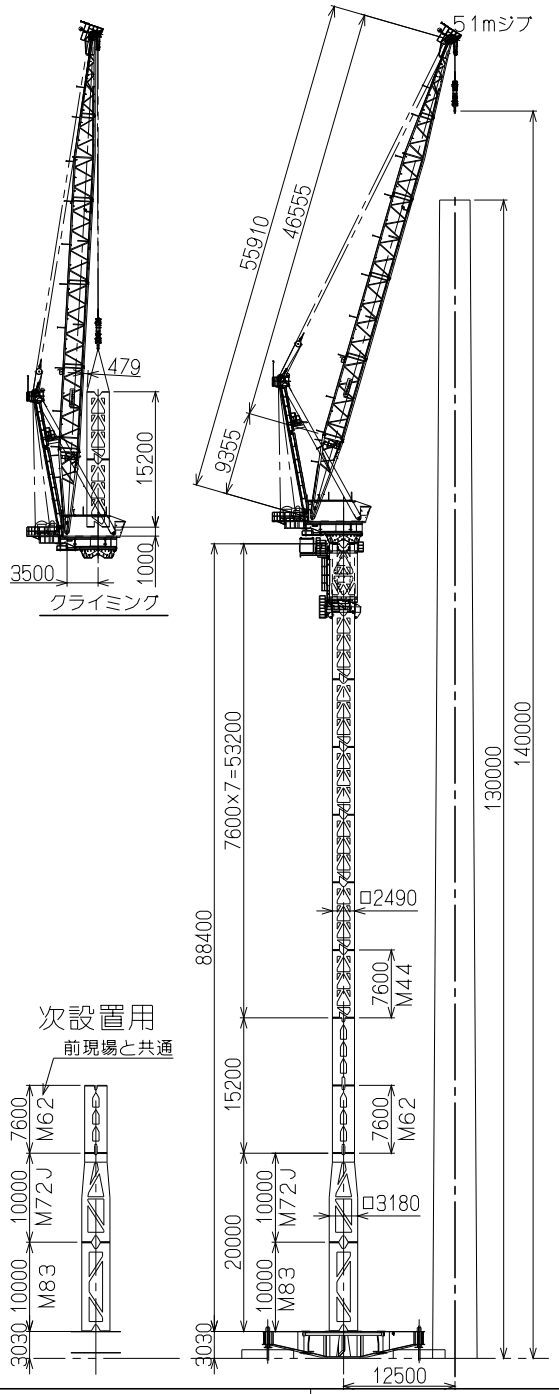

次設置用
前現場と共通

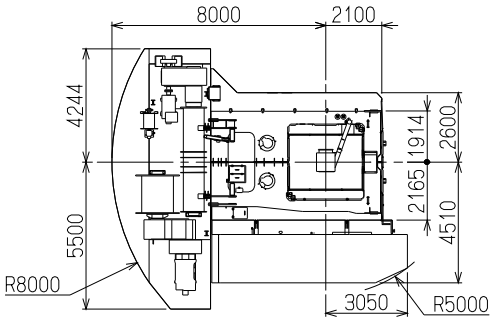

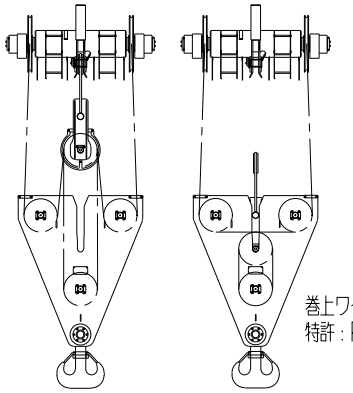

巻上ワイヤ切替方式
特許：P5961416

8本掛け　2本掛け

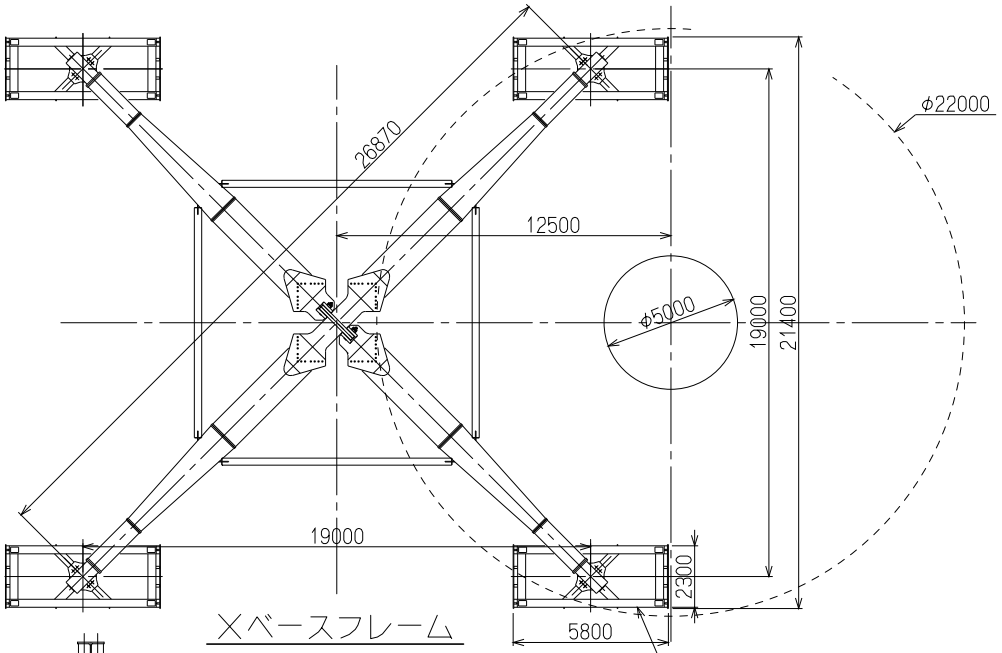

Xベースフレーム

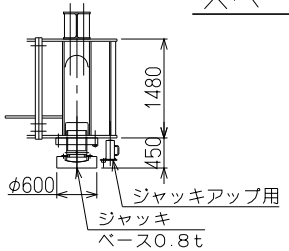

ベース先端部詳細

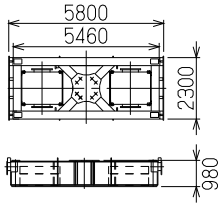

カウンターベース
33t=14t+5tx2個+3tx3個

●定格荷重曲線

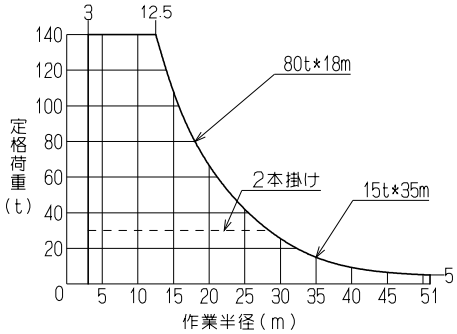

●仕様表

最大作業高		(m)	150	
速度	巻上 起伏	s	200（5t以下120）	120
	巻上 掛け本数		8本掛け	2本掛け
	巻上 荷重	(t)	140～45	30～8
	巻上 速度	m/min	9.5～28	40～112
	旋回	rpm	0.5	
	昇降	m/min	50Hz時 伸：1.7 縮：3.1（7.6mマスト10分）	
電動機	巻上		325kW 4P 30%ED インバータ制御	
	起伏		125kW 4P 25%ED インバータ制御	
	旋回		21kW 4P 15%ED*2台 インバータ制御	
	昇降		75kW 4P 油圧制御	
電源			400V 50Hz（440V 60Hz）	
電源容量			600kVA（発電機 1100kVA）	
旋回角度			全旋回（無制限）	
昇降	方式		油圧クライミング方式	
	ストローク		1.9m	
安全装置			モーメントリミッタ　巻過防止装置 起伏制限装置　作業範囲制限装置	
記事			作業係数：1.02 つり上等級：A 巻上：φ28 8本掛け 異型ナフレックス 1600m 起伏：φ34 8本掛け（1層巻き） IWRC 6XP・WS（31） 300m	

図面来歴	62Y347723	尺度	形式	JCW1800K	重量 kg
		1:600	名称	ジブクレーン	
承認	審査	設計 甲斐		外形図	
株式会社 北川鉄工所		作成年月日 19.11.05	三角法	図面番号	62Y 34 8065 1